NAVIGATION LIGHT CONTROL

Shiplight

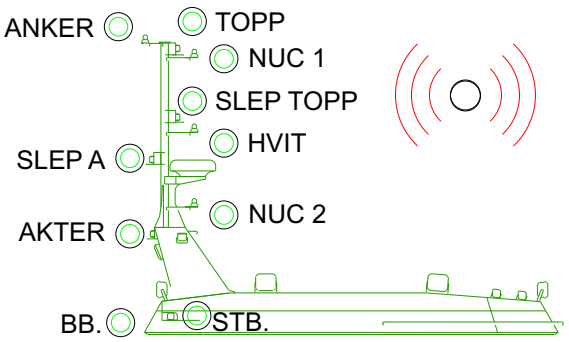

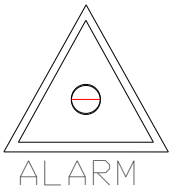

STYRBORD | ANKER | NUC 1

BABORD | SLEP TOPP | NUC 2

TOPP | SLEP AKTER

AKTER | HVIT

GRUPPE 1 | GRUPPE 2 | GRUPPE 3 | DIMMER | POWER

ON/OFF

DIODE TEST

OFF(5s)

BATTERIVELGER

ORD | NØD

+47 48 88 40 20 - post@olsenbatterier.no